WAMEL SILNIKI ELEKTRYCZNE Sp. z o.o.
ul. Krakowiaków 18, 02-225 Warszawa
tel. +48 22 846 04 71 fax. 22 846 26 77
www.wamel.com. pl info@wamel.com.pl

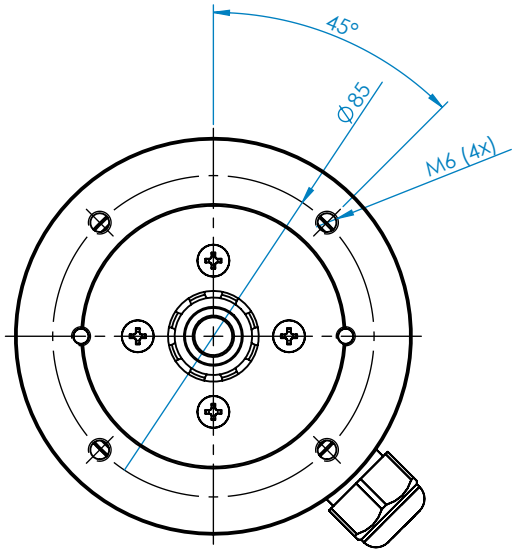

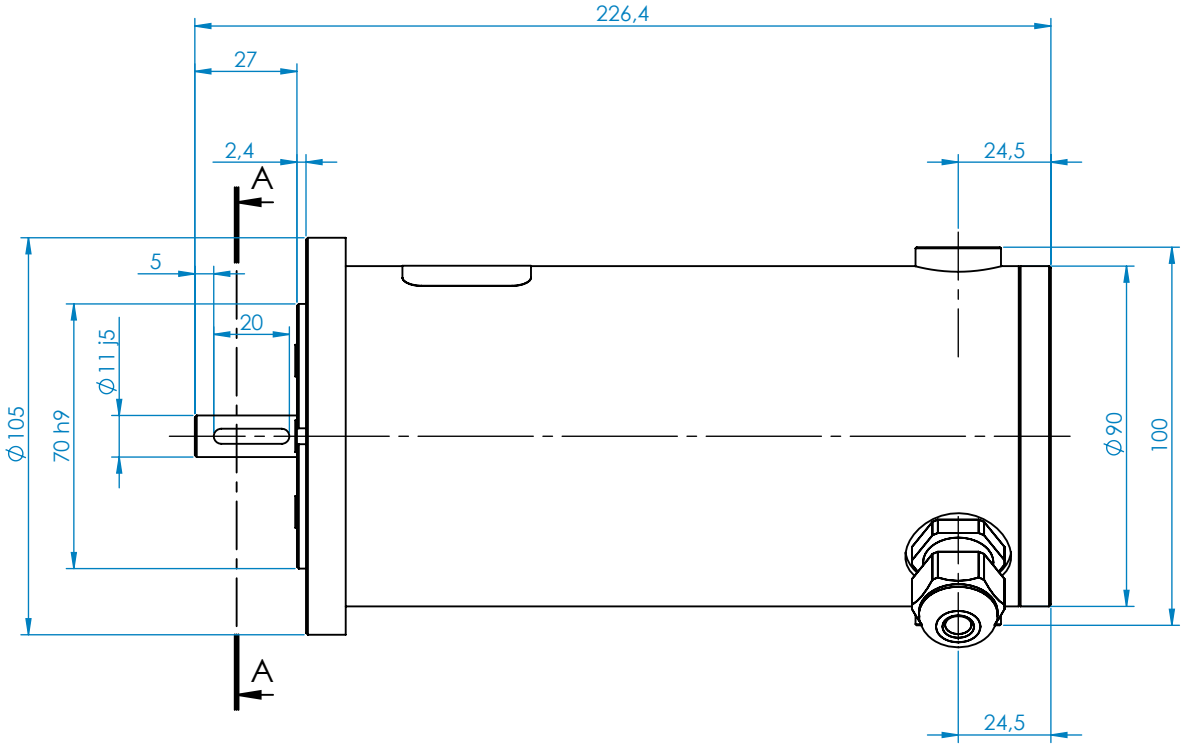

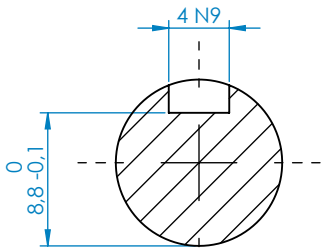

A-A
2 : 1

Uwagi:

1. Wymiary tarcz przyłączeniowych oraz wałków:
   - według standardu IEC
   - według życzenia klienta

2. Parametry elektryczne:
   - według życzenia klienta

3. Wyposażenie opcjonalne:
   - przekładnia, enkoder, hamulec
   - sterownik (tylko do wersji 12V, 24V, 48V)

Silnik prądu stałego z magnesami trwałymi	
TYP	PRMOc 90-90
NR	394c
MOC [W]	240
PRACA	S2-5min
NAPIĘCIE [V]	24
OBROTY [MIN-1]	1500
PRĄD [A]	14
KLASA IP	44
MASA [KG]	5,5